Pianta - quota -0.74

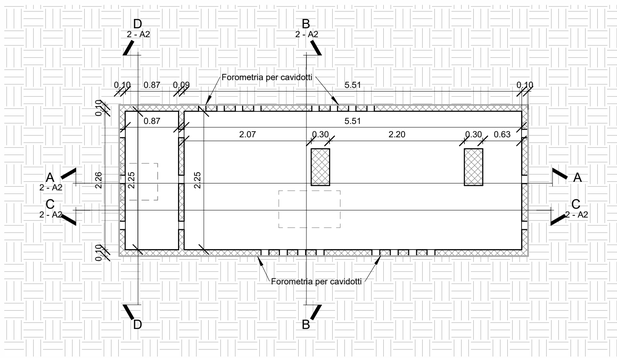

Pianta - quota 0.00

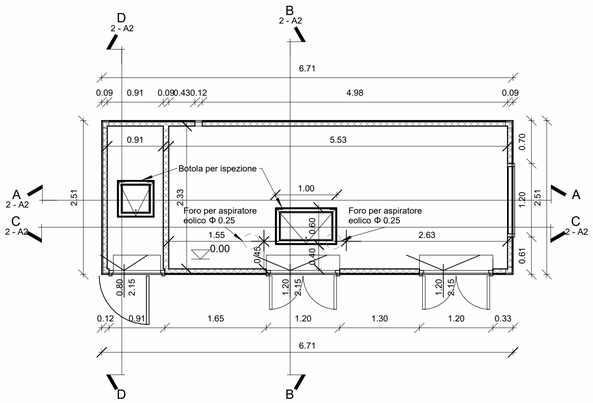

Pianta - quota 2.50

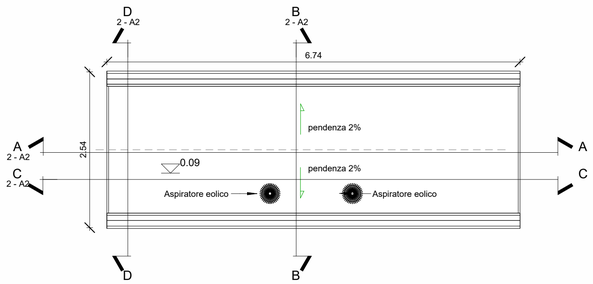

Sezione A-A

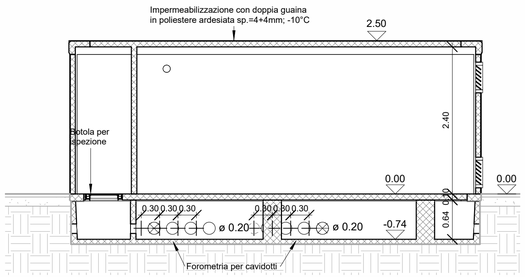

Sezione B-B

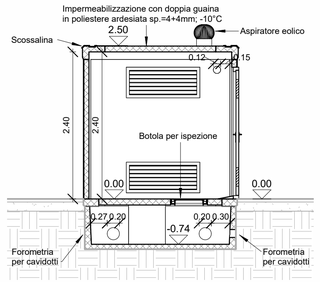

Sezione C-C

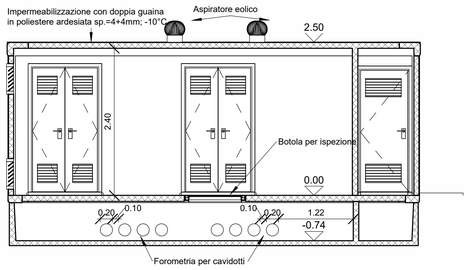

Sezione D-D

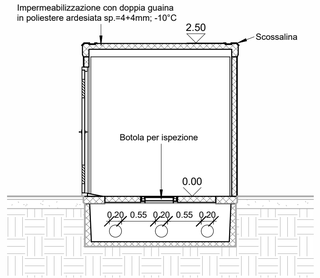

Prospetto NORD

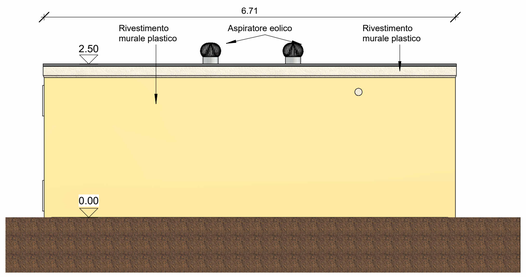

Prospetto EST

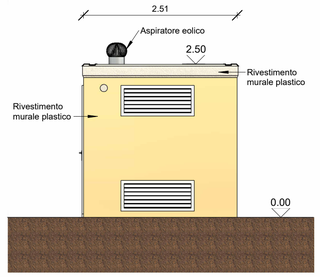

Prospetto SUD

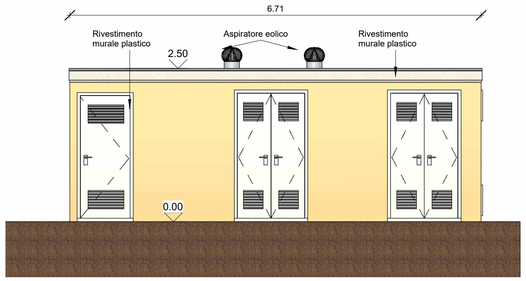

Prospetto OVEST

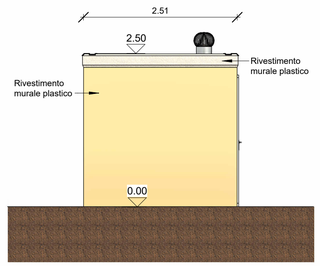

KEYPLAN

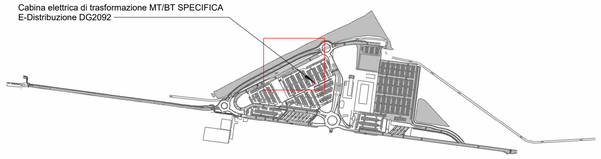

NOTA: Cabina elettrica di trasformazione MT/BT con specifiche di costruzione per cabine di trasformazione MT/BT SPECIFICA E-Distribuzione DG2092

FSC Fondo per lo Sviluppo e la Coesione
Presidenza del Consiglio dei Ministri – Ministero per gli Affari Europei, il Sud, le Politiche di Coesione e il PNRR
Finanziato dall'Unione europea NextGenerationEU
Ministero delle Infrastrutture e dei Trasporti
MEF Ministero dell'Economia e delle Finanze
MINISTERO DEL TURISMO
Ministero dell'Ambiente e della Sicurezza Energetica
MINISTERO DELL'INTERNO
Agenzia per la Coesione Territoriale
REGIONE CALABRIA
INVITALIA L'AGENZIA PER LO SVILUPPO

Aggiudicazione servizio di ingegneria a architettura dell'Agenzia nazionale per l'attrazione degli investimenti e lo sviluppo d'impresa S.p.A. "Invitalia" in qualità di CENTRALE DI COMMITTENZA prot. n. 0255738 del 08.09.2023

ENAC Ente Nazionale per l'Aviazione Civile

AEROPORTO CIVILE DI LAMEZIA TERME (CZ)

SACAL Società Aeroportuale Calabrese

REGOLAMENTO (UE) 139/2014 - CERTIFICAZIONE AEROPORTO E REGOLAMENTO (UE) 201/2018

A.U. - Accountable Manager	**Maintenance Manager**	**CIRCOLARE ENAC APT-16**
Dott. Marco FRANCHINI	Ing. Filippo MALAFARINA	**Post Holder Progettazione** Ing. Stefania RAIMONDO

S.A.CAL. S.p.A. Società Aeroportuale Calabrese

PROGETTAZIONE ESECUTIVA
(Codice Appalti D. Lgs 36/2023)

Progetto: *"Riqualifica della viabilità e delle aree di sosta"* dell'aeroporto di Lamezia Terme - CIS L03.
-CIG: 9906072D35; CUP: H84G22000040009
Contratto Istituzionale di sviluppo *"CIS Volare"*
Ambito di intervento: Trasporti e mobilità sostenibili - Fondi CIS scheda L03
CONTRATTO SIA SACAL prot. n. n. 007/2024/RCA
PSA (Masterplan 2012-2027) approvazione ENAC nota n.107905 del 24.10.2017
ENAC "Scheda A" - L03 - parcheggi e viabilità

ORDINE DEGLI INGEGNERI DELLA PROVINCIA DI TORINO
Dott. Ing. R. ANDREA BENINCASA di CARAVACIO n. 8401

PROGETTISTA DELL'OPERA
Ing. Andrea Benincasa di Caravacio

GEOLOGI
Dott. Geol. Gianluigi Mazzilli - Dott. Geol. Pierluigi Arbore

COORDINATORE DELLA SICUREZZA IN FASE DI PROGETTAZIONE
Geom. Salvatore Cipolla

BIM MANAGER
Arch. Marcella Blasi

RESPONSABILE UNICO DEL PROCEDIMENTO
Ing. Matteo Mastroianni

Nemesis Ingegneria Srl
Via P. Toselli 6 - Torino
NEMESIS INGEGNERIA
Ing. Andrea Beninca di Caravacio
Ing. Cristina Alasia
Geom. Salvatore Cipolla
Ing. Elisa Cappuccio
Ing. Fabio Scochitano
Geom. Juri Salza

Ingegneri Guadagnuolo & Partners Srl
Via A. Colavita 19 - Lamezia Terme (CZ)
INGEGNERI GUADAGNUOLO & PARTNERS
Ing. Alessandro Guadagnuolo
Ing. Luigi Guadagnuolo

SIGEA SaS
Via Savonarola 9 - Corato (BA)
Dott. Geol. Gianluigi Mazzilli
Dott. Geol. Pierluigi Arbore

OGGETTO ELABORATO

Lotto 2 - Piante, sezioni e prospetti nuova cabina elettrica e - distribuzione

Approvazione ENAC

Riferimento Elaborato	Data	Scala	Codice elaborato	Rev.
	DICEMBRE 2025	1:50	P E T 0 0 I M 0 0 I M P S T 0 1	C

REVISIONI

REV.	DATA	DESCRIZIONE	REDATTO	CONTROLLATO	APPROVATO
D					
C	DICEMBRE 2025	REVISIONE	L. GUADAGNUOLO	A. GUADAGNUOLO	A. BENINCASA
B	LUGLIO 2025	REVISIONE A SEGUITO MODULI ISPETTIVI CONTECO	L. GUADAGNUOLO	A. GUADAGNUOLO	A. BENINCASA
A	GIUGNO 2025	PRIMA EMISSIONE	L. GUADAGNUOLO	A. GUADAGNUOLO	A. BENINCASA